GHISARREDO
LIGHT AND DESIGN

LC 1502 - CIMA IN ALLUMINIO ANODIZZATO

Caratteristiche:

Cima composta da tubo Ø76-61 mm in alluminio per l'innesto sul palo. Il supporto curvo Ø42 mm è unito al tubo principale con 2 collari in alluminio. Attacco per il corpo illuminante con foro filettato Ø60 mm. Raccordo dritto in alluminio Bulloneria in acciaio inox.

Anodizzazione

Il processo di anodizzazione consiste nella formazione dello strato di ossido sulla superficie del metallo a mezzo di metodo elettrochimico. L'anodizzazione non solo protegge duraturamente il palo dai fattori esterni, ma fornisce anche una possibilità di colorare l'alluminio di 10 colori, ognuno con l'opzione di brillantatura.

BLACK C35 | GREEN CI75 | GREY CI63 | GRAPHITE CI65 | BROWN C34 | ANTHRACITE CI78 | OLIVE C33 | CHAMPAGNE C33 | INOX C45 | NATURAL C0

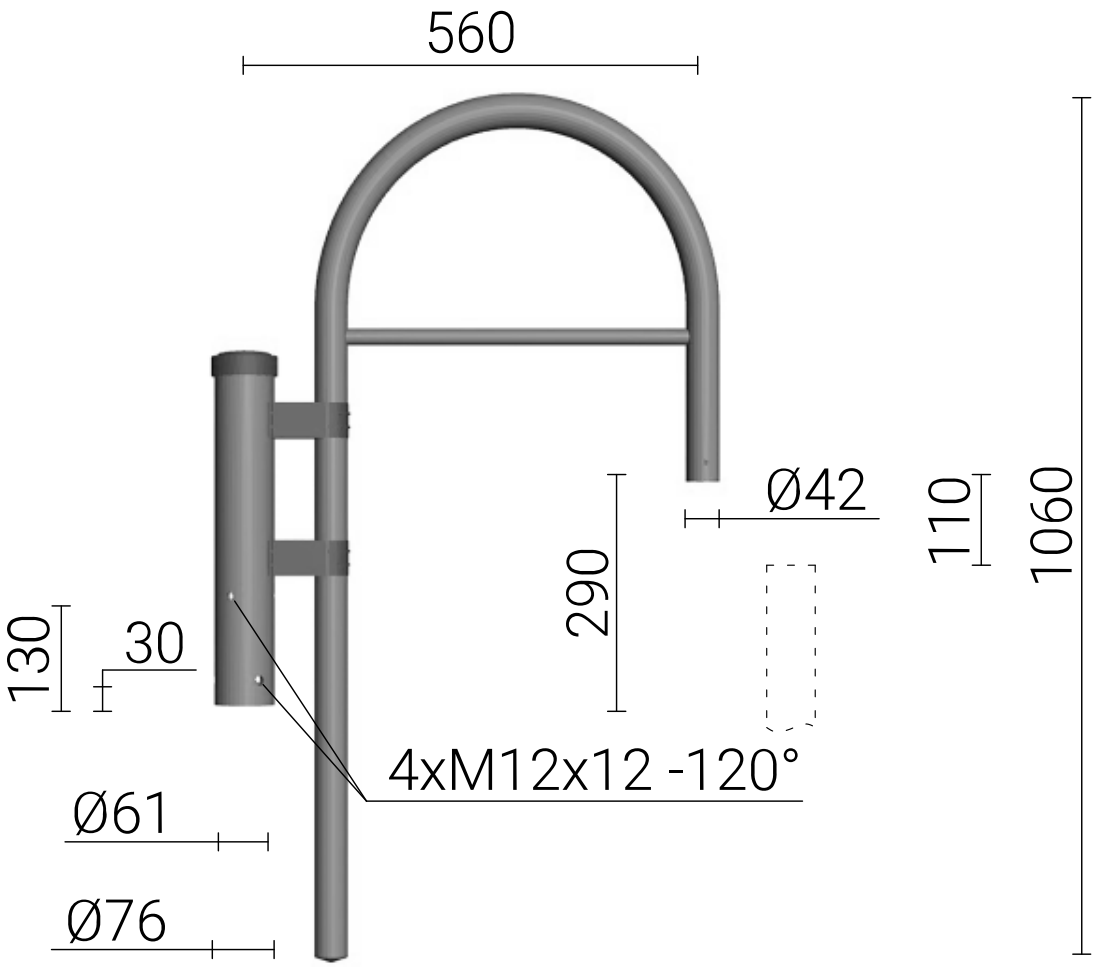

GHISARREDO srl - Via Biagio di Santolino 86 - 47892 Acquaviva - Repubblica di San Marino
Tel. +378 0549 999675 Fax +378 0549 911563 C.o.E. Sm22872
www.ghisarredo.com - info@ghisarredo.com