GHISARREDO
LIGHT AND DESIGN

LC 0502 - MENSOLA A PARETE IN ALLUMINIO ANODIZZATO

Caratteristiche:

Mensola composta da piastra in alluminio per fissaggio alla parete, braccio curvo dotato alla sua sua estremità di attacco con foro filatteto Ø60 mm per il l'innesto del corpo illuminante. Tirante di raccordo dritto in alluminio. Bulloneria in acciaio inox.

Anodizzazione

Il processo di anodizzazione consiste nella formazione dello strato di ossido sulla superficie del metallo a mezzo di metodo elettrochimico. L'anodizzazione non solo protegge duraturamente il palo dai fattori esterni, ma fornisce anche una possibilità di colorare l'alluminio di 10 colori, ognuno con l'opzione di brillantatura.

BLACK C35 | GREEN CI75 | GREY CI63 | GRAPHITE CI65 | BROWN C34 | ANTHRACITE CI78 | OLIVE C33 | CHAMPAGNE C33 | INOX C45 | NATURAL C0

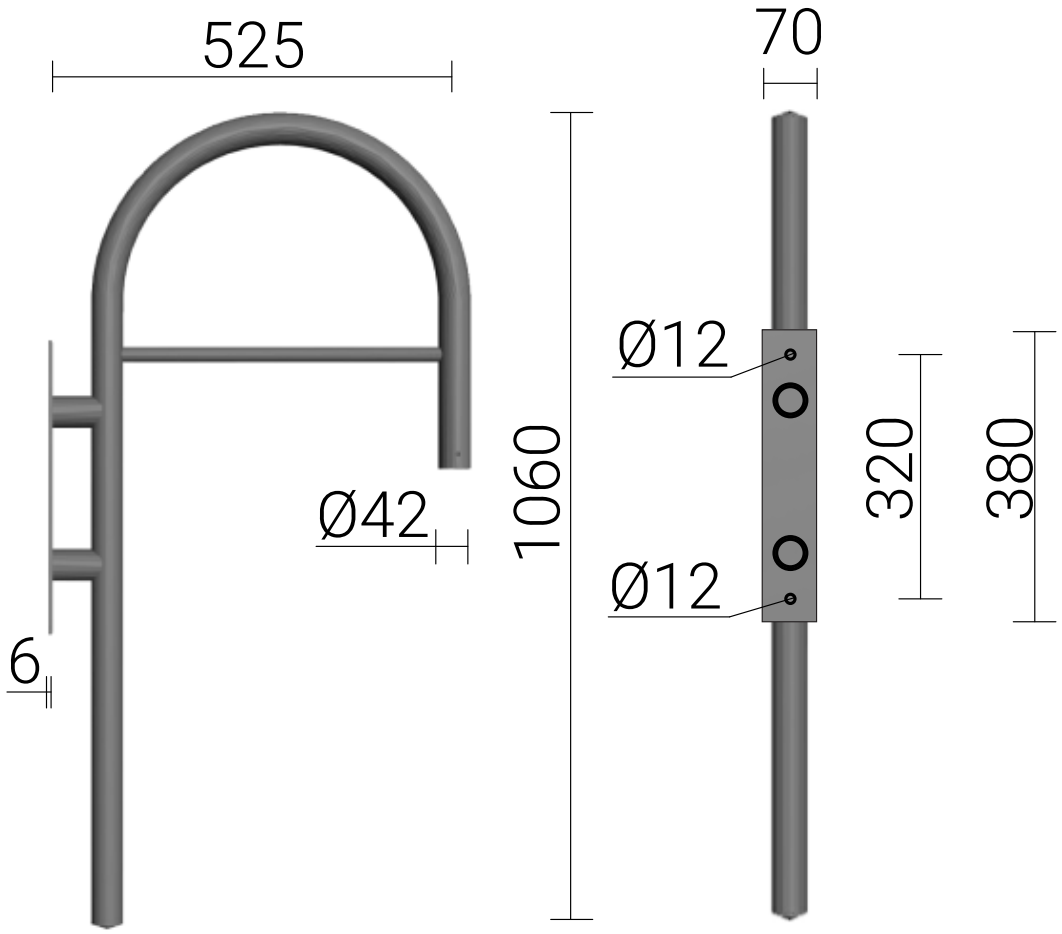

GHISARREDO srl - Via Biagio di Santolino 86 - 47892 Acquaviva - Repubblica di San Marino
Tel. +378 0549 999675 Fax +378 0549 911563 C.o.E. Sm22872
www.ghisarredo.com - info@ghisarredo.com